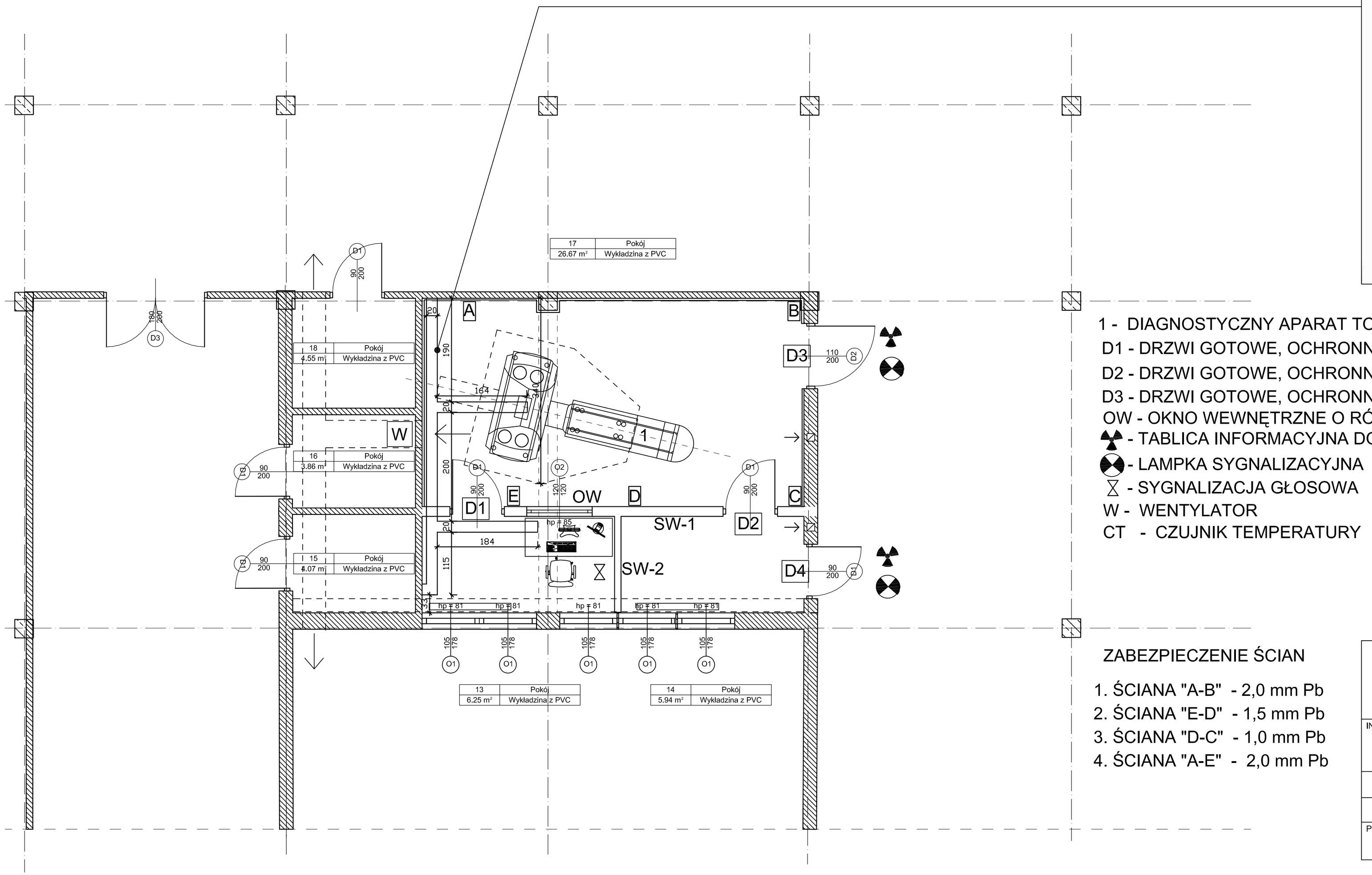

DETAL 1 - KANAŁ KABLOWY W POSADZCE

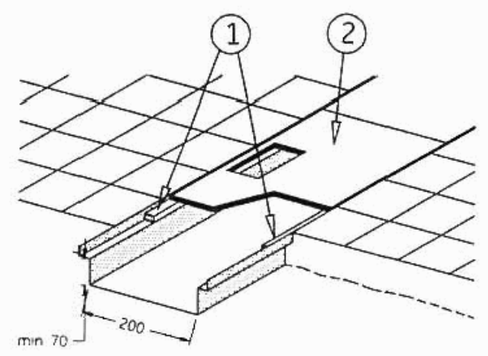

1 - ŁĄCZE WODOSZCZELNE
2 - ZDEJMOWANA POKRYWA

UWAGA:

- KANAŁY KABLOWE PRZEZNACZONE SĄ WYŁĄCZNIE DLA OKABLOWANIA TOMOGRAFU
- KANAŁY KABLOWE MUSZĄ POZOSTAĆ ODKRYTE (Z DOSTĘPEM DO KABLI) PRZEZ CAŁY CZAS TRWANIA INSTALACJI I URUCHAMIANIA TOMOGRAFU. ZAKRYCIE KANAŁÓW I UZUPEŁNIENIE WYKŁADZINY W MIEJSCU KANAŁÓW, MOŻE NASTĄPIĆ DOPIERO PO ZAKOŃCZENIU PROCEDURY KALIBRACJI.

1 - DIAGNOSTYCZNY APARAT TOMOGRAFU KOMUTEROWEGO
D1 - DRZWI GOTOWE, OCHRONNE O RÓWNOWAŻNIKU OŁOWIU 2,5mmPb
D2 - DRZWI GOTOWE, OCHRONNE O RÓWNOWAŻNIKU OŁOWIU 2,0mmPb
D3 - DRZWI GOTOWE, OCHRONNE O RÓWNOWAŻNIKU OŁOWIU 1,0mmPb
OW - OKNO WEWNĘTRZNE O RÓWNOWAŻNIKU OŁOWIU 2,5 mmPb
- TABLICA INFORMACYJNA DO OZNAKOWANIA PRACOWNI TOMOGRAFU
- LAMPKA SYGNALIZACYJNA
- SYGNALIZACJA GŁOSOWA
W - WENTYLATOR
CT - CZUJNIK TEMPERATURY

ZABEZPIECZENIE ŚCIAN

1. ŚCIANA "A-B" - 2,0 mm Pb
2. ŚCIANA "E-D" - 1,5 mm Pb
3. ŚCIANA "D-C" - 1,0 mm Pb
4. ŚCIANA "A-E" - 2,0 mm Pb

PROJEKT BUDOWLANY PRZEBUDOWY POMIESZCZENIA DLA POTRZEB PRACOWNI TOMOGRAFII KOMPUTEROWEJ W MIEJSKIEJ PRZYCHODNI " WIDZEW "

INWESTOR
MIEJSKA PRZYCHODNIA "WIDZEW"
92-332 ŁÓDŹ , UL: PIŁSUDSKIEGO 157

ARCHITEKTURA	RZUT PARTERU - 1	SKALA 1 : 50

UKŁAD KANAŁÓW KABLOWYCH W POSADZCE

PROJEKTANT MGR INŻ.ARCH. ANDRZEJ WIADERNY
UPR.BUD. NR 219/83/WMŁ
UPR.BUD. NR 241/90/WMŁ